НОВИНКИ

Новинки 2018 года

3D

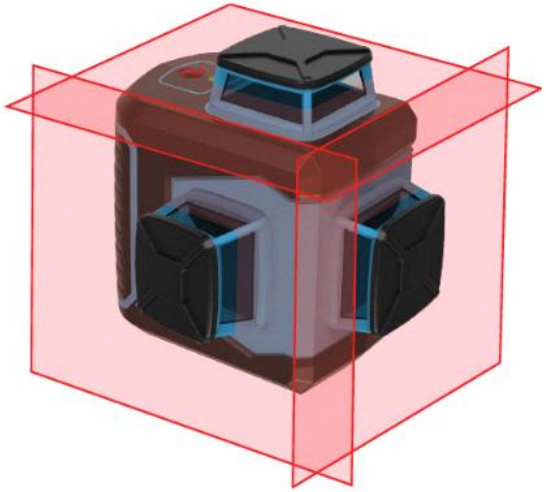

910-447

В наборе:

Очки красные*

4х батарейки АА

Штатив

Лазерная мишень

2D

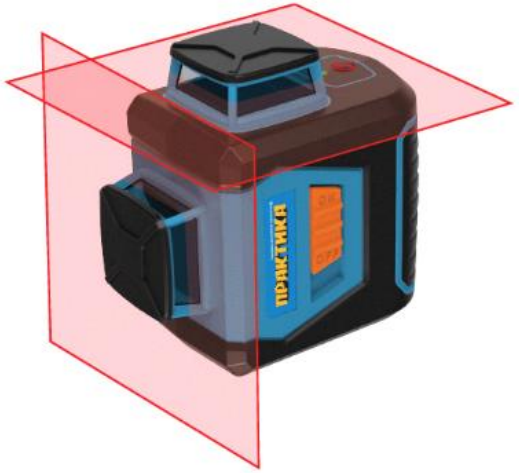

910-454

ALU -кейс

НОВИНКИ

Новинки 2018 года

3D зеленый лазер

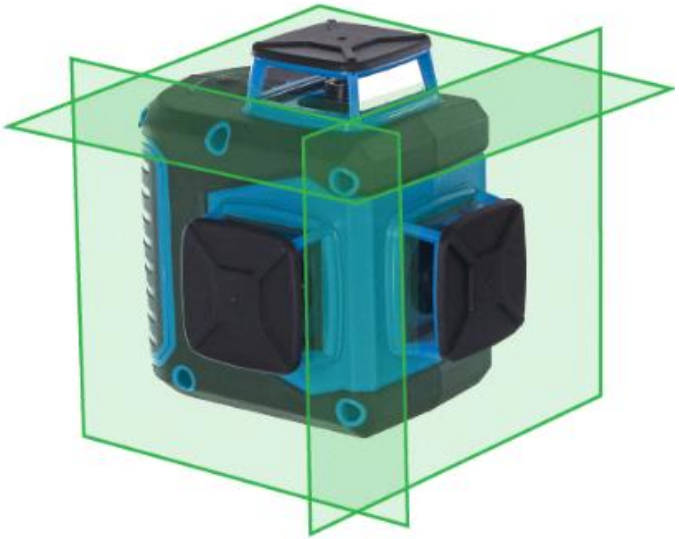

917-187

в ALU -кейсе

РРЦ = 14000 рублей

3 луча

917-170

РРЦ = 3500 рублей

НОВИНКИ

Новинки 2018 года

Аксессуары

917-378

917-965

911-239

Короткий штатив 1,1 м

245-961

Адаптеры ¼” - 5/8”

НОВИНКИ

Новинки 2018 года

Детектор ДУ-100М для обнаружения скрытых объектов

917-187

НОВИНКИ

Новинки первого квартала 2018 года

Режущий инструмент

Диски по дереву НМ для УШМ
125 и 150 мм + 230мм

910-270

Сервисные артикулы

Быстрозажимная

Под шестигранный ключ 22мм

Арт. 910-416

Арт. 910-423

Шнуры 5 артикулов

14,4 и 18В, 1,5Ач

910-256

НОВИНКИ

Шнуры для электроинструмента

Марка шнура ПГА-ВП

5 артикулов: длина 2,5 и 4 метра, 2 и 3 жилы, сечение 1,0 и 1,5 мм^2

Ток до 16А, напряжение в сети 220В

Изоляция – термоэластопласт (ТРЕ – “PLASMER” Ю. Корея)*

Диапазон рабочих температур -50/+50 °С

Срок эксплуатации не менее 5000 часов

Ресурс: 30000 циклов (60000 изгибов)

Не поддерживают горение

*Термоэластопласты современные материалы – заменители резины. Динамически вулканизированы из полипропилена и этилен-пропилен-диенового каучука (EDPM). Обладают равной с резиной эластичностью в гораздо большем диапазоне температур, не токсичны, пожаробезопасны, имеют более высокую прочность на разрыв. Основное применение нашли в массовой автомобильной промышленности: защита топливных и тормозных шлангов и трубок, прокладки насосов, уплотнители дверей и стекол, изоляция проводов, воздушные шланги.

Адаптер М14

Новый адаптер с хвостовиком для кулачкового патрона и резьбой М14 для установки полировальных подошв, кордщеток и коронок МШУ в дрель

НОВИНКА

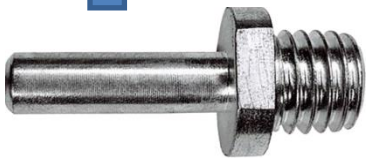

Арт. 911-246

М14х2,0

«Мелочь»

расширяющая возможности

НОВИНКИ

Гибкие абразивные круги с отверстиями 125 и 150 мм

Зерна Р36/60/100/150/400

Гибкие абразивные круги 125 мм

Зерна Р36/60/100/150/400

Лепестковые круги D=150мм, + зерна Р36 и Р100 во всех размерах

НОВИНКИ

Новинки 2018 года

Коронки алмазные с направляющим сверлом

серия ПРОФИ

Керамогранит

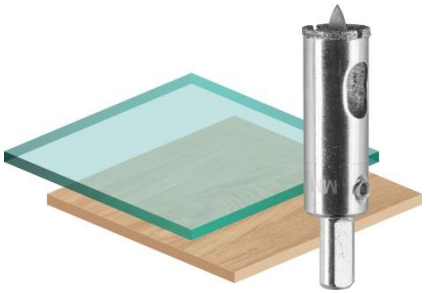

Плитка/стекло

Диапазон размеров 5-120 мм

Коронки по дереву – февраль 2019

Диапазон размеров 19-152 мм

НОВИНКИ

Новые возможности алмазных дисков. Цена

Универсальные

- Лучше охлаждение - выше скорость

Серия Мастер
7 мм сегмент

10 мм сегмент

Серия
Профи

Защита тела диска

Передовые российские технологии

ПРАКТИКА

НОВИНКИ

Новинки 2018 года

Наборы сверл

серия МАСТЕР

25 шт 911-963

10 шт 911-956

Пилки

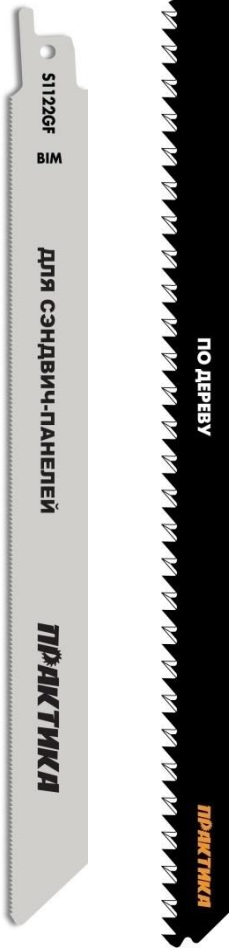

Универсальные наборы сабельных пилок

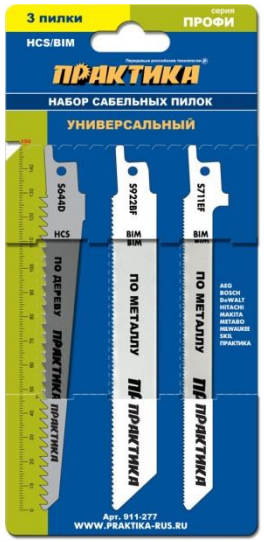

911-277

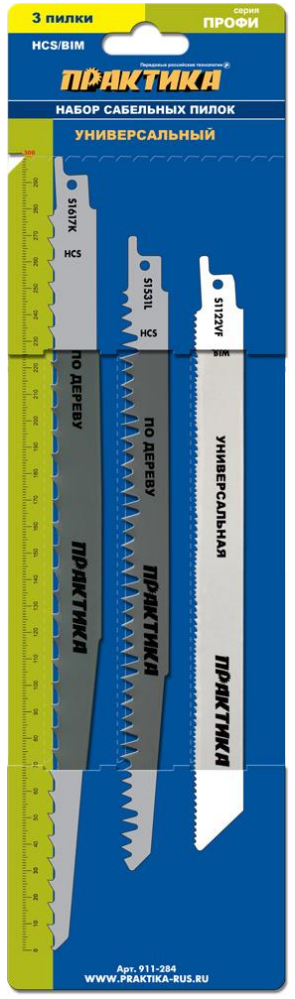

911-284

Передовые российские технологии

НОВИНКИ

Новинки 2018 года

Буры SDS-plus 1200mm

D = 16, 20, 25, 32 мм

Стены в 4 кирпича не помеха!

- Старый фонд

Буры SDS-max 1500mm

D = 20, 25, 32, 40, 45 мм

Проходят стену в 5 кирпичей!

- Старый фонд

- Для сложных случаев

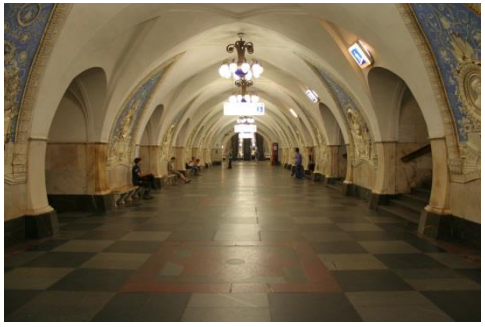

Осень 2018

НОВИНКИ

918-344

918-306

Алмазная 918-313

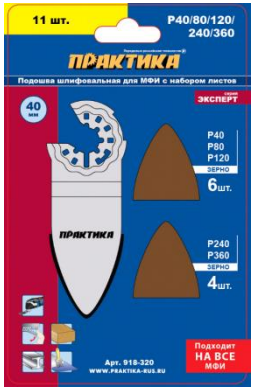

Набор 918-320

НОВИНКИ

Биты Tri-Wing для сервисных работ

серия ПРОФИ

2 шт - 25 и 50 мм

1 шт - 100мм

Сталь: комплексно легированная S2

Проточенная шейка

Полированная

Намагничена

Применение:

Насосы Quattro-Elementi

Мелкая бытовая техника (утюги, фены, тостеры, чайники и т.п.)

Зарядные устройства

Ноутбуки

Игровые приставки

Электромеханические игрушки

НОВИНКИ

Сверла форстнера и набор (ТСТ). Весна 2019

Набор: 15, 20, 25, 30, 35

Ассортимент: 15, 20, 26, 30, 35, 40